Notizen:

BEDIENUNGSANLEITUNG
ELEKTROLOKOMOTIVE BR 152

Instruction sheet for Electric Locomotive BR 152

PluX22

 # 51828 Gleichstrom DC 0-12 V ⎓

Wichtige Informationen sind in der Verpackung und in der Anleitung enthalten.
Bitte bewahren Sie diese auf.

Für digitalen Betrieb des Modells ist ein geeigneter Decoder nachzurüsten!

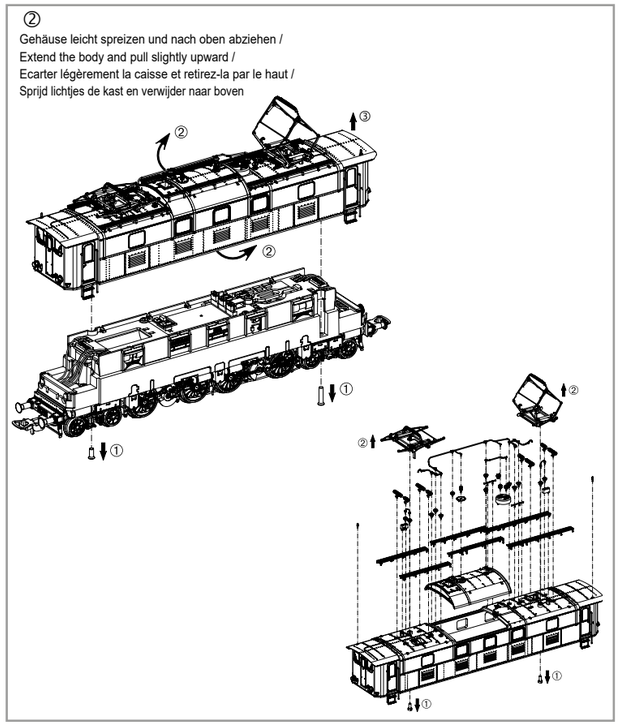

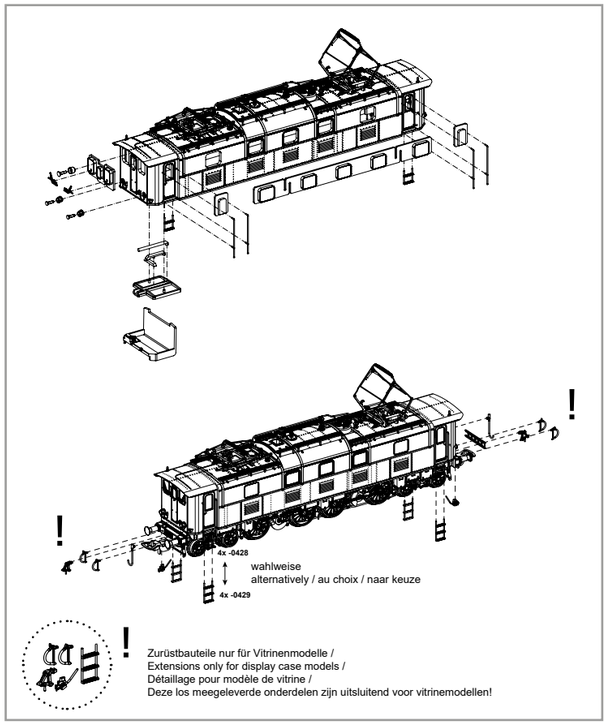

Decodereinbau:
Installing Decoder /
Installation du décodeur /
Inbouw decoder

Nicht enthalten!
Not included! /
Non compris! /
Niet inbegrepen!

#56500 PSD XP 5.1

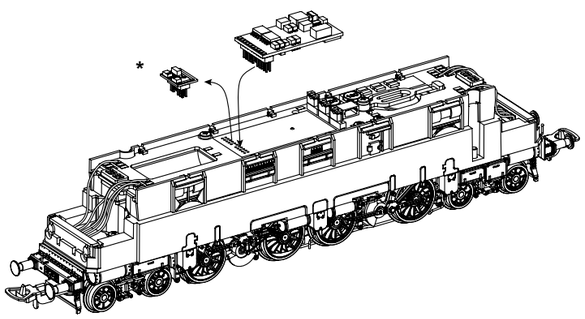

* Bitte Brückenstecker aufbewahren!
Please save the DC Bridge!
Conservez l'interface digitale!
De brugstekker s.v.p. bewaren!

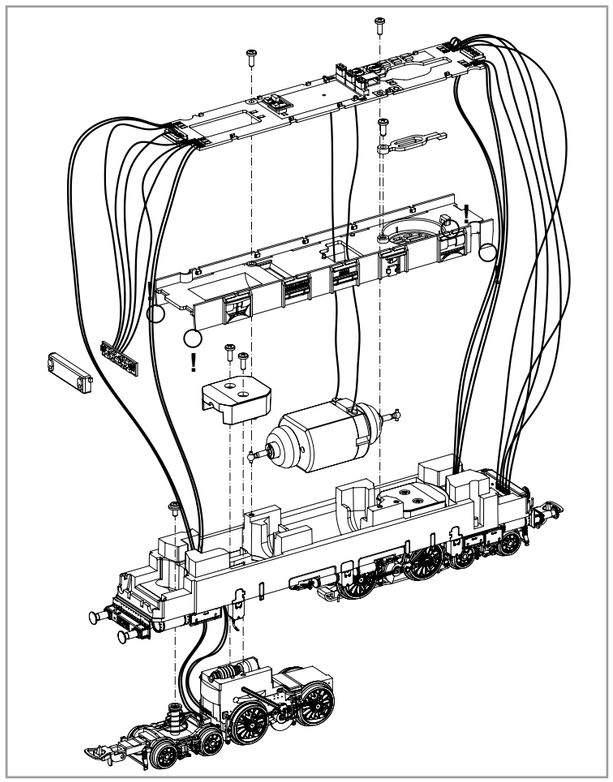

PIKO Spielwaren GmbH • Lutherstraße 30
96515 Sonneberg • GERMANY

51828-90-7010_V2

Sound nachrüsten:
Retrofitting sound
Sonorisation

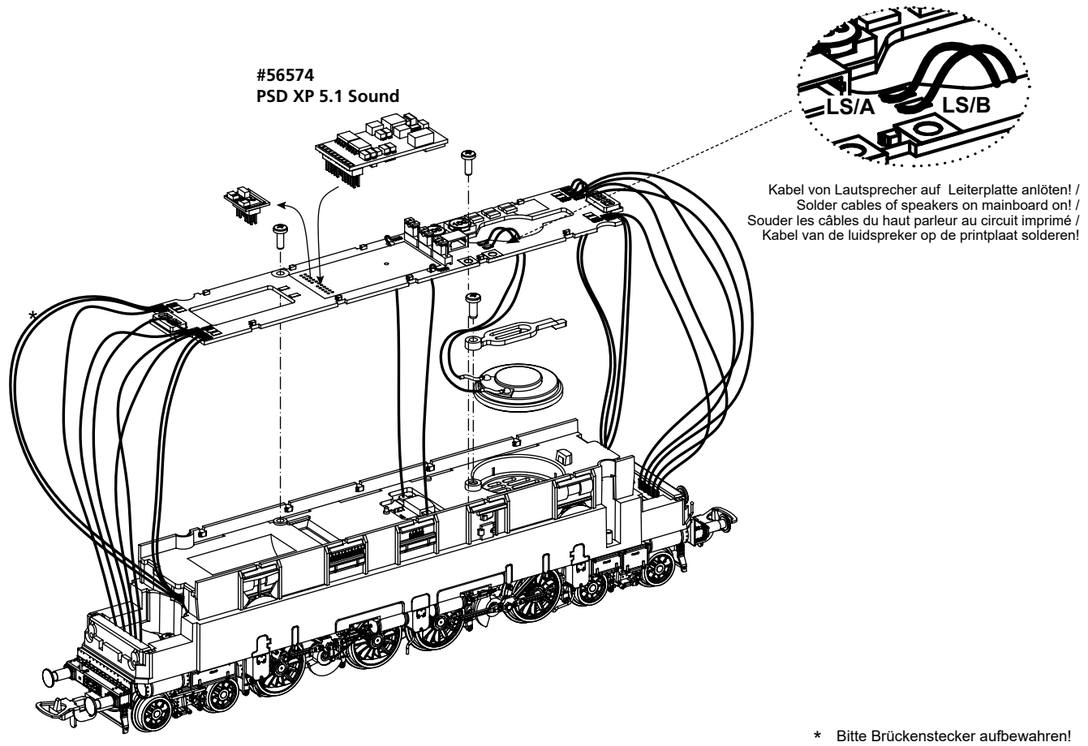

Kabel von Lautsprecher auf Leiterplatte anlöten! /
Solder cables of speakers on mainboard on! /
Souder les câbles du haut parleur au circuit imprimé /
Kabel van de luidspreker op de printplaat solderen!

* Bitte Brückenstecker aufbewahren!
Please save the DC Bridge! /
Conservez l'interface digitale! /
De brugstekker s.v.p. bewaren

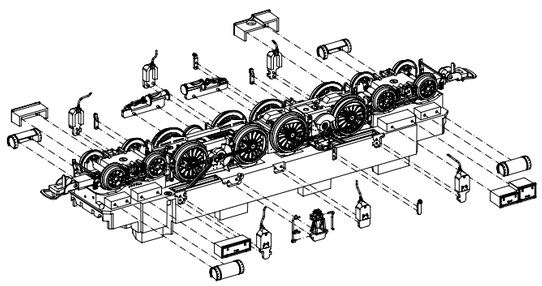

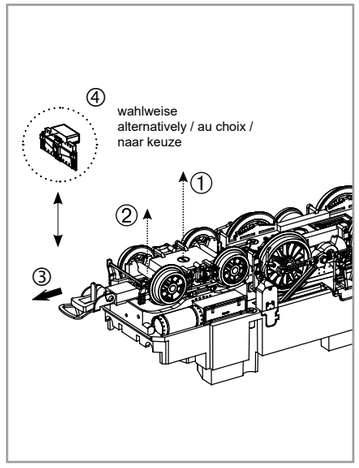

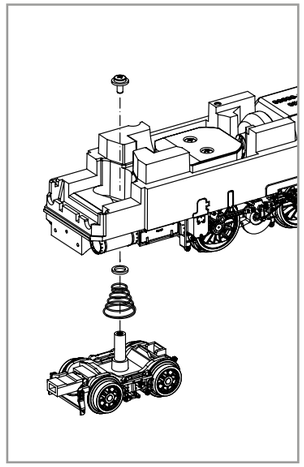

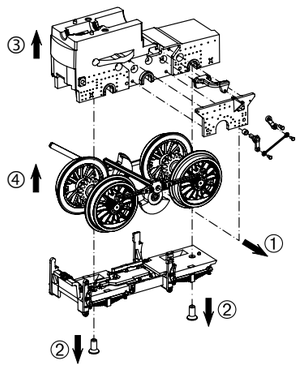

ERSATZTEILE ELEKTROLOKOMOTIVE BR 152

Spare parts for Electric Locomotive BR 152

Bei Ersatzteilanforderung bitte immer die vollständige Ersatzteil-Nr. angeben • Please order the wanted spare part with the complete spare part item number.

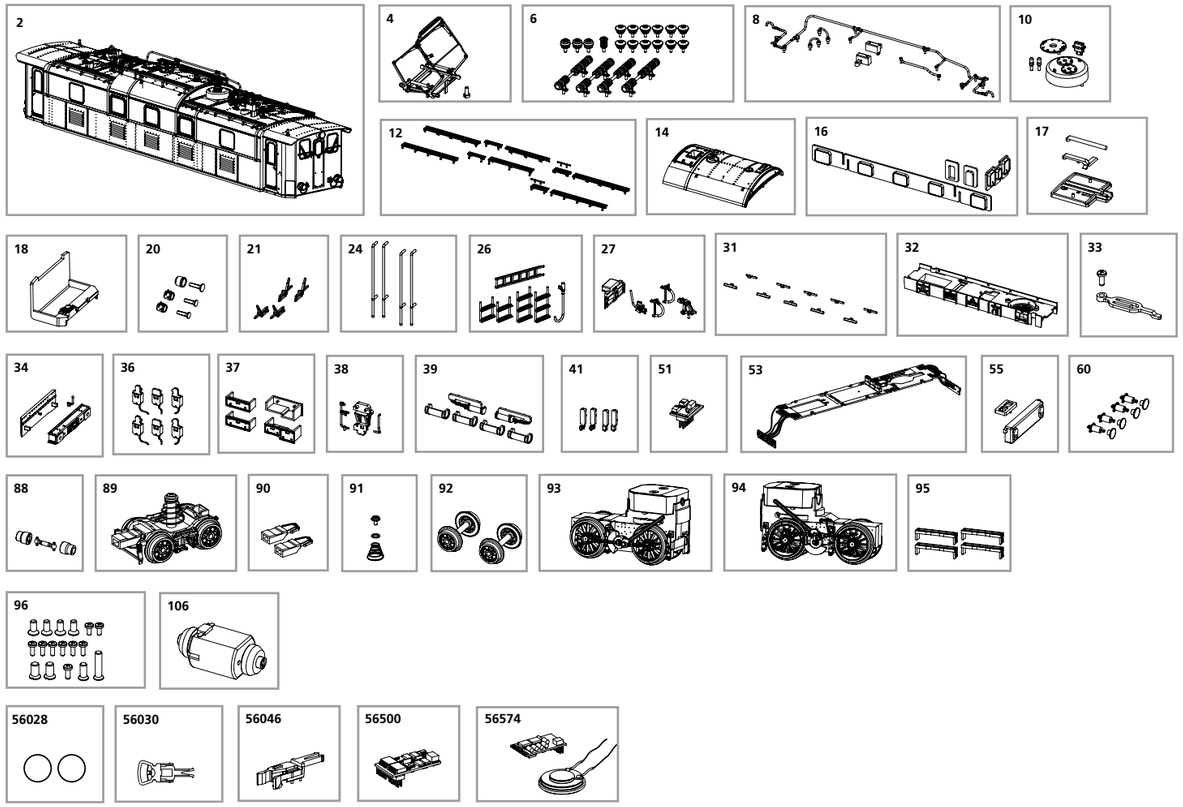

Bezeichnung / Description	ET-Nr. / spare part N°	PG*
Gehäuse / Body	51828-02	17
Stromabnehmer SBS 10 / Pantograph SBS 10	51820-04	12
Isolatoren / Isolators	51820-06	9
Dachleitungen / Roof pipes	51820-08	8
Schalter, Pfeife, Deckel / Switch, Pipe, Cover	51820-10	8
Laufstege / Roof walk	51820-12	10
Dach / Roof	51820-14	8
Fenster (4-tlg.) / Windows (set of 4)	51820-16	8
Leuchtstab mit Lichtabdeckung / Light bar with Licht cover	51820-17	7
Führerstand / Drivers Cab	51820-18	7
Lampen mit Leuchteinsatz / Lamps with light bars	51820-20	7
Scheibenwischer, rechts + links / Wipers, right + left	51820-21	7
Handstangen Tür (4 Stck.) / Handrails (4 pcs.)	51820-24	8
Treppen, Heizungsstecker, Leiter / Steps, Heading plug, Ladder	51820-26	7
Bremsschlauch, Zughaken / Brake pipe, Coupling hook	51820-27	7
Leuchtstäbe Maschinenraum (10-tlg.) / Light bars engine room (set of 10)	51820-31	7
Motorhalter / Motor holder	51820-32	8
Halter Lautsprecher mit Schraube / Holder Loud speaker with screw	51820-33	6
Pufferbohle mit Platte / Buffer beam with plate	51820-34	7
Sandkästen / Sand boxes	51820-36	7
Batteriekasten, rechts + links, Werkzeugkasten / Battery box, right + left, Tool box	51828-37	8
Sifa + Leitungen / Sifa + cables	51820-38	6
Kessel / Boiler	51822-39	8
Steckdose, Tropfbecher (4-tlg.) / Socket, drip cup (set of 4)	51820-41	7
Brückenstecker / Strapping plug	59740-51	8

Bezeichnung / Description	ET-Nr. / spare part N°	PG*
Hauptplatine mit Beleuchtungsplatinen und Kabel / Main board with Light-boards and wires	51820-53	16
Lichtabdeckungen / Light covers	51820-55	6
Puffer / Buffer	51640-60	7
Kardanwelle + Buchsen / Cardan billow + bushes	51820-88	7
Vorläufer, komplett / Bogie forerunner, complete	51820-89	12
Kupplungsschacht (2 Stck.) / Coupler connector (2 pcs.)	51820-90	7
Befestigung Vorläufer / Holder bogie forerunner	51820-91	7
Radsatz Vorläufer (2 Stck.) / Wheelset bogie forerunner (2 pcs.)	51820-92	10
Getriebe mit Drehgestell vorne, komplett / Gearbox with bogie front, complete	51820-93	14
Getriebe mit Drehgestell hinten, komplett / Gearbox with bogie rear, complete	51820-94	14
Führung Kuppelstange (4 Stck.) / Guide coupling rod (4 pcs.)	51820-95	7
Schrauben-Set (17-tlg.) / Set of Screws (17 pcs.)	51820-96	7
Motor, komplett / Motor, complete	51730-106	15
ET aus unserem Standard-Programm / Spare parts standard range		
Haftreifen (10 Stck.) / Friction tyres (set of 10)	56028	
Kupplung (2 Stck.) / Coupling, complete (set of 2)	56030	
H0 PIKO Kurzkupplung (4 Stück) / H0 PIKO short Coupling (set of 4)	56046	
PIKO SmartDecoder XP 5.1 PluX22 / PIKO SmartDecoder XP 5.1 PluX22	56500	
PIKO SmartDecoder XP 5.1 Sound / PIKO SmartDecoder XP 5.1 Sound	56574	

*Preisgruppe *price category

Für Modelle mit PIKO SmartDecoder gilt: Bitte beachten Sie die beiliegende Information zum Decoder Firmware-Update.

For models with PIKO SmartDecoder: Please note the enclosed information about the decoder firmware update.

Hinweis zur Reklamation eines Artikels:
Vielen Dank für Ihr Vertrauen in die PIKO Modelle. Wir hoffen, dass Sie mit dem Modell zufrieden sind und lange Freude daran haben. Sollten Sie dennoch Probleme mit Ihrem PIKO Produkt haben und wollen diesen reklamieren, bitten wir sie, den unter www.piko-shop.de/de/widerruf hinterlegten Reklamationsschein auszufüllen und diesen dem reklamierten Artikel beizulegen. Vielen Dank.

Complaint note:
Thank you for your trust in PIKO models. We hope that you are satisfied with the model and enjoy it for a long time. Should you nevertheless have problems with your PIKO product and wish to complain it, we ask you to fill in the complaint form, which you can find at www.piko-shop.de/en/widerruf, and enclose it with the complained item.
Thank you very much.